МИНИСТЕРСТВО ОБРАЗОВАНИЯ И НАУКИ АРХАНГЕЛЬСКОЙ ОБЛАСТИ

Государственное бюджетное общеобразовательное учреждение Архангельской области «Архангельский морской кадетский корпус имени Адмирала Флота Советского Союза Н.Г. Кузнецова»

Рассмотрена по заседании Педагогического Совета от «28» августа 2023 года Протокол № 4

Утверждена приказом директора ГБОУ АО АМКК № -3262/1-ОД от « 30» августа 2023 года

Дополнительная общеобразовательная общеразвивающая программа социально-гуманитарной направленности «ВОЕННО-МОРСКАЯ ПОДГОТОВКА»

Возраст обучающихся: 15-18 лет
Срок реализации: 2 года

Автор-составитель:
Рогозин Павел Николаевич,
старший воспитатель-командир взвода

г.Архангельск, 2023.

ПОЯСНИТЕЛЬНАЯ ЗАПИСКА

ГБОУ АО «АМКК» является общеобразовательным учреждением, в котором весь уклад жизни и учебы направлен на осознанный выбор кадетами в будущем профессии моряка ВМФ РФ. Обладая знаниями, полученными на уроках «Основы военно-морской подготовки», навыками, приобретенными в ходе практических отработок, кадеты располагают всеми данными для успешного обучения в высших учебных заведениях ВМФ РФ. Рабочая программа «Основы военно-морской подготовки» разработана в соответствии с требованиями Федерального закона «Об образовании в Российской Федерации» от 29 декабря 2012 года №273-ФЗ, Корабельного Устава ВМФ РФ, Устава ГБОУ АО «АМКК». Программа предназначена для получения знаний, формирования навыков и умений, необходимых для дальнейшего успешного обучения кадет в военно-образовательных учреждениях Военно-морского флота РФ, привития им волевых, командирских и методических качеств, позволяющих выполнять обязанности младших командиров курсантских подразделений. Включает в себя область знаний, охватывающих теорию и практику морского дела, теоретические знания и практические навыки общевойсковой подготовки кадет.

Цель курса – сформирование у кадет ориентацию на добровольный выбор профессии морского офицера в условиях разностороннего и гармоничного развития личности, комплексное развитие обучающихся и совершенствование их индивидуальных особенностей и качеств патриота, гражданина, моряка.

Военно-морская подготовка тесно связана с воинским воспитанием. При этом особое внимание уделено воспитанию у кадет беззаветной преданности Отечеству, выработке у них осознания общественного и воинского долга, дисциплинированности, любвик военной службе и профессии морского офицера, чувства гордости за принадлежность к морскому флоту, стремления добросовестно выполнять служебные обязанности, постоянному совершенствованию своих военных и специальных знаний.

В ходе изучения основ военно-морской подготовки решаются следующие **задачи:**

1. Познакомить кадет с общими знаниями основ военно-морской подготовки и сформироватьумения использовать навыки в условиях учебных ситуаций.

2. Формировать у кадет высокие моральные и волевые качества, организовать их воспитание в духе требований военной присяги и Уставов ВС РФ при выполнении кадетами установленного в корпусе распорядка дня, учебных занятий, внеклассной работы, несения службы в суточном наряде; воспитывать уважение к старшим; ознакомить с традициями, жизнью и бытом военнослужащих.

3. Воспитать любовь и уважение к профессии морского офицера, к морю, военно-морской службе.

Сроки реализации программы

2 года, в том числе 10 класс-34 часа; 11 класс-34 часа

Условные обозначения, используемые в тексте программы, приведены в приложении к программе № 2

УЧЕБНЫЙ ПЛАН

ДЛЯ ОБУЧАЮЩИХСЯ 10 КАДЕТСКИХ КЛАССОВ

			В том числе		
№ п/п	**Разделы программы**	**Количество часов**	**Теория**	**Практика**	**Форма контроля**
1	Общие сведения об устройстве надводного корабля. Общие сведения об устройстве подводной лодки	6	5	1	Проверочная работа
2	Судовые устройства и судовые энергетические установки	7	7		Проверочная работа
3	Обеспечение живучести корабля. Аварийно- спасательные средства и устройства судов. Надводных кораблей. Подводных лодок. Спасательных судов	21	12	12	Проверочная работа
	Итого часов	34	24	13	

УЧЕБНО-ТЕМАТИЧЕСКИЙ ПЛАН

ДЛЯ ОБУЧАЮЩИХСЯ 10 КАДЕТСКИХ КЛАССОВ

		Количество часов	

№ п/п	Темы занятий	Теория	Практика	Всего	Форма контроля
1	**Общие сведения об устройстве надводного корабля. Общие сведения об устройстве подводной лодки**				Проверочная работа
1.1	Главные плоскости корабля. Главные размерения корабля	1		1	Краткий опрос по пройденной теме
1.2	Расположение главных конструкций корпуса	1	1	2	Краткий опрос по пройденной теме
1.3	Мореходные, маневренные и эксплуатационные качества	1		1	Краткий опрос по пройденной теме
1.4	Конструктивные типы подводных лодок	1		1	Краткий опрос по пройденной теме
1.5	Устройство подводной лодки*	1		1	Краткий опрос по пройденной теме
2	**Судовые устройства и судовые энергетические установки**				Проверочная работа
2.1	Виды судовых устройств. Рулевое устройство	1		1	Краткий опрос по пройденной теме
2.2	Якорное устройство**	1		1	Краткий опрос по пройденной теме
2.3	Швартовное устройство**	1		1	
2.4	Специальные устройства*	1		1	Краткий опрос по

					пройденной теме
2.5	Судовые движители	1		1	Краткий опрос по пройденной теме
2.6	Судовая энергетическая установка. Главная энергетическая установка. Атомные энергетические установки	1		1	Краткий опрос по пройденной теме
2.7	Паротурбинная установка. Газотурбинная установка	1		1	Краткий опрос по пройденной теме
3	**Обеспечение живучести корабля. Аварийно спасательные средства и устройства судов. Надводных кораблей.Подводных лодок. Спасательных судов**				Проверочная работа
3.1	Понятие о живучести корабля и основные определения	1		1	Краткий опрос по пройденной теме
3.2	Обязанности должностных лиц по борьбе за живучесть корабля. Правила поведения при борьбе за живучесть	1		1	Краткий опрос по пройденной теме
3.3	Борьба за непотопляемость*	1	3	4	Краткий опрос по пройденной теме
3.4	Борьба с пожарами **	1	2	3	Краткий опрос по пройденной теме
3.5	Контроль газового состава воздуха и	1	3	4	Краткий опрос по

	использование изолирующих средств*				пройденной теме
3.6	Спасательные средства и устройства судов и надводных кораблей **	2	2	4	Краткий опрос по пройденной теме
3.7	Спасательные средства и устройства подводных лодок *	1	1	2	Краткий опрос по пройденной теме
3.8	Спасательные средства и устройства спасательных судов	1	1	2	Краткий опрос по пройденной теме
	Итого часов:	21	13	34	

Примечания

*Занятия проводятся так же в условиях экскурсии в порт г. Северодвинск на ПЛ проекта 941

**Занятия проводятся так же в условиях экскурсии в порт г. Архангельск на суда гражданского флота

СОДЕРЖАНИЕ ПРОГРАММЫ «ОСНОВЫ ВОЕННО-МОРСКОЙ ПОДГОТОВКИ» ДЛЯ ОБУЧАЮЩИХСЯ 10 КАДЕТСКИХ КЛАСОВ

РАЗДЕЛ 1Общие сведения об устройстве надводного корабля.

Общие сведения об устройстве подводной лодки

1.1 Главные плоскости корабля. Главные размерения корабля

Теория: диаметральная плоскость (ДП), плоскость мидель- шпангоута (ПМШ), плоскость конструктивной ватерлинии (Пквл), основная плоскость (ОП). Длина, ширина, осадка и высота борта.

Практика: на выданном чертеже судна нанести (отметить) плоскости и основные размерения судна.

1.2 Расположение главных конструкций корпуса

Теория: определения и назначения конструктивных элементов судна: корпус судна, набор корпуса, набор днища, киль, шпангоуты, набор палубы, днищевые стрингеры, флоры, набор борта, шпангоуты, оболочка судна, верхняя палуба, палубные надстройки, переборки.

Практика: на выданных чертежах подписать все конструктивные элементы судна.

1.3 Мореходные, маневренные и эксплуатационные качества

Теория: плавучесть, остойчивость, непотопляемость. Маневренные и эксплуатационные качества, ходкость, управляемость, рыскливость, диаметр циркуляции, грузоподъемность, пассажировместимость, скорость экономного хода, автономность.

1.4 Конструктивные типы подводных лодок

Теория: однокорпусные ПЛ, полуторокорпусные ПЛ, двукорпусные ПЛ. Многокорпусные ПЛ.

Практика: на выданных чертежах, фотографиях указать конструктивный тип подводной лодки.

1.5 Занятие Устройство подводной лодки

Теория: основные части ПЛ, прочный корпус, переборки,отсеки, цистерны, легкий корпус, надстройка, выдвижные устройства. Система погружения и всплытия.

Практика: на выданных чертежах, фотографиях указать и дать названия конструктивным элементам подводной лодки. На схеме определить в каком положении находится ПЛ (надводное/ подводное).

РАЗДЕЛ 2 Судовые устройства и судовые энергетические установки

2.1 Виды судовых устройств. Рулевое устройство

Теория:судовое устройство, виды судовых устройств. Назначение рулевого устройства, состав рулевого устройства, виды рулей, активный руль, поворотная насадка. Виды рулевых приводов, главный рулевой привод, вспомогательный рулевой привод, общие требования к рулевому устройству.

Практика: на рисунках определить и дать правильное название элементам рулевого устройства. По схеме определить вид привода рулевого устройства.

2.2 Якорное устройство

Теория: назначение якорного устройства, состав якорного устройства, принцип действия якорного устройства, держащая сила якоря, удерживающая способность якоря, шпиль, брашпиль. Классификация якорей, якорь. Устройство станового якоря. Типы современных якорей. Маркировка якорной цепи. Виды стопоров. Общие требования к якорному устройству.

Практика: используя схему, рисунок дать правильные названия элементам якорного устройства. По рисунку, фотографии определить тип якоря. На экскурсии на судно, дать правильные названия элементам якорного устройства.

2.3 Швартовное устройство

Теория: назначение швартовного устройства и виды швартовов, состав швартовного устройства. Кнехт, виды кнехтов. Киповая планка, видыкиповых планок. Общие требования к швартовным устройствам.

Практика: с помощью рисунков, фотографий правильно дать названия элементов швартового устройства. По фотографиям определить виды кнехтов и киповых планок. На экскурсии на судно показать и дать правильные названия элементам швартового устройства.

2.4 Специальные устройства

Теория: виды специальных устройств. Леерное устройство. Грузовое устройство, назначение и виды.Состав грузовых устройств, общие требования к грузовым устройствам.

Практика: с помощью рисунков и фотографий правильно определить вид специальных устройств. С помощью рисунков и фотографий правильно дать название элементам грузового устройства. С помощью рисунков и фотографий определить вид грузового устройства. На экскурсии на судно правильно определить вид специальных устройств, правильно дать название элементам грузового устройства, определить вид грузового устройства.

2.5 Судовые движители

Теория: гребной винт, диаметр гребного винта, шаг гребного винта, число лопастей, направление вращения, профиль лопости, увод лопасти винта. Гребные винты изменяемого шага. Кольцевая направляющая насадка. Водометный движитель (водомет). Достоинства. Недостатки. Крыльчатые движители. Воздушные винты. Кавитация гребного винта.Практика:С помощью рисунков, фотографий определить класс движителей. С помощью рисунков, фотографий рассказать принцип работы каждого из движителей.

2.6 Судовая энергетическая установка (СЭУ). Главная энергетическая установка (ГЭУ). Атомные энергетические установки (АЭУ)

Теория: судовая энергетическая установка. Главная Энергетическая установка. Атомная энергетическая установка, назначение, состав, принцип работы.

Практика: с помощью схемы дать названия составным элементам АЭУ, объяснить принцип работы.

2.7 Паротурбинная установка (ПТУ). Газотурбинная установка (ГТУ). Дизельный двигатель

Теория: назначение, состав, принцип работы ПТУ, ГТУ, дизельного двигателя. Плюсы и минусы.

Практика: с помощью принципиальной схемы дать названия составным элементам ПТУ, ГТУ, дизельного двигателя, объяснить принцип работы.

РАЗДЕЛ 3 Обеспечение живучести корабля. Аварийно спасательные средства и устройства надводных кораблей, подводных лодок и спасательных судов

3.1 Понятие о живучести корабля и основные определения

Теория: живучесть корабля. Основные определения. Организационно-технические мероприятия, проводимые на корабле по обеспечению живучести.

3.2 Обязанности должностных лиц по борьбе за живучесть (БЗЖ) корабля. Правила поведения при борьбе за живучесть

Теория: обязанности командира корабля по БЗЖ. Обязанности командира БЧ-5 по БЗЖ. Обязанности СПК по БЗЖ. Обязанности ПК по БЗЖ. Обязанности командира дивизиона живучести по БЗЖ. Обязанности командира отсека по БЗЖ. Правила поведения личного состава при БЗЖ.

3.3 Борьба за непотопляемость

Теория: действия личного состава аварийного отсека при поступлении забортной воды внутрь корпуса.

Практика: используя учебный аварийный инструмент и имущество, устранить течь.

3.4 Борьба с пожарами

Теория: действия личного состава аварийного отсека при пожаре.

Практика: выполнить первичные мероприятия по БЗЖ при возникновении пожара.

3.5 Контроль газового состава воздуха и использование изолирующих средств

Теория: типы, назначение, состав, тактико-технические характеристики СИЗОД. Действия личного состава аварийного отсека при обнаружении предельных концентраций вредных газов.

Практика: выполнить норматив по одеванию и включению в СИЗОД.

3.6 Спасательные устройства и средства надводных кораблей

Теория: спасательное устройство. Спасательные шлюпки, их устройство и снабжение. Спасательные надувные плоты, их устройство и снабжение. Индивидуальные спасательные средства, спасательный жилет, спасательный круг, спасательный пояс, гидротермокостюм.

Практика: правильно одеть спасательный жилет. Выполнить норматив по одеванию гидротермокостюма.

3.7 Спасательные средства и устройства подводных лодок

Теория: спасательное снаряжение подводника. Выход из затонувшей ПЛ через торпедный аппарат, верхний рубочный люк, спасательный люк. Покидание затонувшей ПЛ с помощью всплывающей спасательной камеры.

Практика: с помощью фотографий, рисунков, принципиальных схем правильно назвать элементы спасательных средств и устройств ПЛ.

3.8 Спасательные средства и устройства спасательных судов

Теория: спасательные суда. Водолазные колокола. Подводные спасательные автономные аппараты. Барокамеры.

Практика: с помощью фотографий и рисунков дать правильные названия элементам спасательным средствам и устройствам и объяснить их принцип работы.

ПЛАНИРУЕМЫЕ РЕЗУЛЬТАТЫ ДЛЯ ОБУЧАЮЩИХСЯ 10 КАДЕТСКИХ КЛАССОВ

Будут знать	Будут уметь
Раздел 1. Общие сведения об устройстве надводного корабля. Общие сведения об устройстве подводной лодки	
Общие сведения об устройстве судна: - расположение диаметральной плоскости, плоскости мидель-шпангоута, основной плоскости, плоскости конструктивной ватерлинии - главныеразмерения корабля: Lнаиб.,Lвтл , ширина наиб, ширина по верхней палубе, высота, осадка. - что такое корпус судна и из чего он состоит - что такое набор корпуса - что такое набор днища - что такое киль - что такое форштевень - что такое ахтерштевень - что такое стрингеры и какие они бывают - что такое флоры - что такое набор борта - что такое шпангоуты - что такое бимс - что такое кница - что такое карлингс - что такое пиллерс - что такое верхняя палуба, на какие зоны она делится. - что такое переборки, какие они бывают и для чего служат	-Ориентироваться в расположении внутреннего и внешнего насыщения корпуса судна -Определять габариты судов -Ориентироваться в названиях и назначении конструктивных элементов судов -Правильно классифицировать детали набора корпуса
Общие сведения об устройстве ПЛ - что такое ПЛ - какие бывают конструктивные типы ПЛ и их особенности, их плюсы и минусы - из каких основных частей они состоят - что такое прочный корпус ПЛ и для чего он предназначен - что такое переборка, какие они бывают и для чего служат - что такое легкий корпус ПЛ, из чего он состоит - что такое надстройка ПЛ и из чего она состоит	-Ориентироваться в названиях и назначении конструктивных элементов подводных лодок -Правильно классифицировать ПЛ по конструктивным типам

- что такое выдвижные устройства ПЛ, какие они бывают и для чего предназначены - Для чего предназначена система погружения и всплытия ПЛ и как она работает.	
Раздел 2. Судовые устройства и судовые энергетические установки	
Виды судовых устройств: - что такое рулевое устройство, из чего оно состоит и принцип его работы - что такое швартовое устройство, из чего оно состоит и принцип его работы - что такое якорное устройство, из чего оно состоит и принцип его работы - состав, назначение и принцип работы АЭУ. На каких судах устанавливаются - состав, назначение и принцип работы ПТУ. На каких судах устанавливаются - состав, назначение и принцип работы ГТУ. На каких судах устанавливаются	-Правильно классифицировать судовые устройства -Показывать, правильно называть основные элементы судовых энергетических установок и объяснять их принцип работы
Раздел 3. Обеспечение живучести корабля. Аварийно спасательные средства и устройства надводных кораблей, подводных лодок и спасательных судов	
Понятие о живучести корабля: - элементы живучести - что такое надводная непотопляемость - что такое подводная непотопляемость ПЛ - что такое взрывопожаробезопасность - что такое живучесть оружия и технических средств. - что такое защищенность личного состава - чем обеспечивается живучесть - что такое борьба за живучесть - кто ведет борьбу за живучесть - кто руководит борьбой за живучесть - кто непосредственно руководит действиями по борьбе за живучесть всего личного состава	-Ориентироваться в понятиях и определениях в области живучести корабля -Ориентироваться в полномочиях должностных лиц экипажа корабля при борьбе за живучесть

- кто руководит действиями по борьбе за живучесть в отсеке	
- действия первого обнаружившего аварийную ситуацию	-Применять на практике действия человека обнаружившего аварийную ситуацию
- обязанности командира корабля при БЗЖ	
- обязанности командира электро-механической боевой части при БЗЖ	-Ориентироваться в полномочиях должностных лиц экипажа корабля при борьбе за живучесть
- обязанности старшего помощника при БЗЖ	
- обязанности заместителя командира при БЗЖ	
- обязанности помощника командира при БЗЖ	
- обязанности начальника службы РХБЗ при БЗЖ	
- обязанности командира дивизиона живучести при БЗЖ	-Выполнять обязанности командира отсека при БЗЖ
- обязанности командиров боевых частей при БЗЖ	-Выполнять общие действия экипажа при аварийной ситуации
- обязанности командира отсека при БЗЖ	
- обязанности вахтенного офицера при БЗЖ	Выполнять действия при поступлении забортной воды в корпус корабля.
- правила поведения личного состава при борьбе за живучесть	Выполнять действия при пожаре на корабле
- действия личного состава при борьбе за непотопляемость	
- действия личного состава при борьбе с пожарами	
- действия личного состава при обнаружении опасных концентраций газов (вредных веществ)	-Определять актуальный СИЗОД в данной аварийной ситуации
- виды, состав, назначение и технические характеристики изолирующих средств органов дыхания.	-Классифицировать корабельные спасательные средства и устройства
Спасательные средства и устройства НК и ПЛ.	
Коллективные средства:	
- спасательные шлюпки (назначение, устройство, состав)	-Правильно пользоваться аварийным имуществом при авариях
- плоты спасательные надувные (назначение, устройство, состав)	
- камера спасательная всплывающая	
Коллективные устройства спасения ПЛ:	

- торпедный аппарат ПЛ (назначение, принцип работы) - шахта рубочного люка ПЛ (назначение, принцип работы) - спасательные люки ПЛ(назначение, принцип работы)	-Правильно пользоваться СИЗОД
Индивидуальные спасательные средства: - гидро-термо костюмы спасательные - спасательные жилеты - спасательное снаряжение подводника (назначение, устройство, состав)	-Правильно использовать индивидуальные спасательные средства
Спасательные средства и устройства спасательных судов: - спасательный колокол (назначение, устройство, принцип работы) - автономные спасательные подводные аппараты (назначение, устройство, принцип работы)	-Классифицировать спасательные средства и устройства спасательных судов

КАЛЕНДАРНЫЙ УЧЕБНЫЙ ГРАФИК ДЛЯ ОБУЧАЮЩИХСЯ 10 КАДЕТСКИХ КЛАССОВ

Месяц реализации	Неделя	Тема	Форма занятия	Форма контроля
Сентябрь	1	Главные плоскости судна. Главные размерения судна	Лекция	Проверочная работа
	2	Главные плоскости судна Главные размерения судна	Лекция	Проверочная работа
	3	Расположение главных конструкций корпуса	Лекция	Проверочная работа
	4	Мореходные, маневренные и эксплуатационные качества	Лекция с элементами видеоурока	Тестирование
Октябрь	1	Конструктивные типы подводных лодок. Устройство подводной лодки	Лекция	Краткий опрос по пройденной теме Проверочная работа
	2	Виды судовых устройств. Рулевое устройство	Лекция	Краткий опрос по пройденной теме Проверочная работа
	3	Якорное устройство	Лекция Экскурсия	Краткий опрос по пройденной теме
	4	Швартовое Устройство	Лекция Экскурсия	Краткий опрос по пройденной теме
Ноябрь	1	Специальные устройства	Лекция Экскурсия	
	2	Судовые движители	Лекция	Краткий опрос по пройденной теме

	3	Судовая энергетическая установка (СЭУ). Главная энергетическая установка (ГЭУ). Атомные энергетические установки (АЭУ)	Лекция с элементами видеоурока	Краткий опрос по пройденной теме
	4	Паротурбинная установка (ПТУ). Газотурбинная установка (ГТУ). Дизельный двигатель	Лекция с использованием видео	Краткий опрос по пройденной теме
Декабрь	1	Понятие о живучести корабля и основные определения	Лекция	Краткий опрос по пройденной теме
	2	Обязанности должностных лиц по борьбе за живучесть корабля. Правила поведения при борьбе за живучесть	Лекция	Краткий опрос по пройденной теме
	3	Борьба за непотопляемость	Лекция	Краткий опрос по пройденной теме
	4	Борьба за непотопляемость	Практическое занятие	Решение проблемных ситуаций
Январь	1	Борьба за непотопляемость	Практическое занятие	Решение проблемных ситуаций
	2	Борьба за непотопляемость	Практическое занятие	Решение проблемных ситуаций
	3	Борьба с пожарами	Практическое занятие	Решение проблемных ситуаций
	4	Борьба с пожарами	Практическое занятие	Решение проблемных ситуаций
Февраль	1	Борьба с пожарами	Практическое занятие	Решение проблемных ситуаций

	2	Контроль за воздухом и использование изолирующих средств	Практическое занятие	Решение проблемных ситуаций
	3	Контроль за воздухом и использование изолирующих средств	Практическое занятие	Решение проблемных ситуаций
	4	Контроль за воздухом и использование изолирующих средств	Практическое занятие	Решение проблемных ситуаций
Март	1	Контроль за воздухом и использование изолирующих средств	Практическое занятие	Решение проблемных ситуаций
	2	Спасательные средства и устройства надводных кораблей	Лекция	Краткий опрос по пройденной теме
	3	Спасательные средства и устройства надводных кораблей	Лекция. Экскурсия	Опрос
	4	Спасательные средства и устройства надводных кораблей	Практическое занятие	Решение проблемных ситуаций
Апрель	1	Спасательные средства и устройства надводных кораблей	Практическое занятие	Решение проблемных ситуаций
	2	Спасательные средства и устройства подводных лодок	Лекция с использованием видео	Краткий опрос по пройденной теме
	3	Спасательные средства и устройства подводных лодок	Лекция с использованием видео	Краткий опрос по пройденной теме
	4	Спасательные средства и устройства подводных лодок	Лекция с использованием видео	Краткий опрос по пройденной теме
Май	1	Спасательные средства и устройства спасательных судов	Лекция с использованием видео	Краткий опрос по пройденной теме
	2	Спасательные средства и устройства спасательных судов	Лекция с использованием видео	Краткий опрос по пройденной теме

УЧЕБНЫЙ ПЛАН ДЛЯ ОБУЧАЮЩИХСЯ

11 КАДЕТСКИХ КЛАССОВ

№ п/п	Разделы программы	Количество часов	В том числе		Форма контроля
			Теория	Практика	
1	Военно-Морской Флот РФ. Задачи и состав ВМФ РФ	4	3	1	Проверочная работа
2	Основные классы надводных кораблей ВМФ РФ	14	8	6	Соревнование
3	Основные классы подводных лодок ВМФ РФ	5	5		Соревнование
4	Военно-морские силы иностранных государств. Надводные корабли ВМС США и стран НАТО	5	5		Соревнование
5	Подводные лодки ВМС США и стран НАТО	6	6		Соревнование
6	Итого часов	34	27	7	

УЧЕБНО-ТЕМАТИЧЕСКИЙ ПЛАН

ДЛЯ ОБУЧАЮЩИХСЯ 11 КАДЕТСКИХ КЛАССОВ

№ п/п	Тема	Количество часов			
		Теория	Практика	Всего	Форма контроля
1	**Военно-Морской Флот РФ. Задачи и состав ВМФ РФ.**				Проверочная работа
1.1	Задачи ВМФ РФ	1			Краткий опрос
1.2	Состав ВМФ РФ	1	1		Краткий опрос
1.3	Объединения Военно-морского флота РФ и их штабы. Основные пункты базирования	1			Краткий опрос
2	**Основные классы надводных кораблей ВМФ РФ**				Соревнования
2.1	Классы надводных кораблей	1			Краткий опрос
2.2	Тяжелые авианесущие крейсера	1	1		Краткий опрос
2.3	Тяжелые атомные ракетные крейсера	1	1		Краткий опрос
2.4	Ракетные крейсера	1			Краткий опрос
2.5	Эскадренные миноносцы (эсминцы). Большие противолодочные корабли	1	1		Краткий опрос
2.6	Фрегаты. Корветы *	1	1		Краткий опрос
2.7	Ракетные корабли 2 ранга. Малые ракетные корабли, ракетные катера	1	1		Краткий опрос
2.8	Десантные корабли, десантные катера	1	1		Краткий опрос
3	**Основные классы подводных лодок ВМФ РФ**				Соревнование
3.1	Подводные силы	1			Краткий опрос

3.2	Атомные подводные крейсера стратегического назначения *	1			Краткий опрос
3.3	Атомные подводные крейсера с крылатыми ракетами	1			Краткий опрос
3.4	Атомные многоцелевые подводные лодки	1			Краткий опрос
3.5	Дизель-электрические подводные лодки	1			Краткий опрос
4	**Военно-морские силы иностранных государств. Надводные корабли ВМС США и стран НАТО**				Соревнования
4.1	Военно-морские силы США	1			Краткий опрос
4.2	Авианосцы типа «Нимиц»	1			Краткий опрос
4.3	Ракетные крейсеры УРО типа «Тикондерога»	1			Краткий опрос
4.4	Эсминцы УРО типа «Арли Берк» (серии 2А). Фрегаты УРО типа «Оливер Хазард Перри»	1			Краткий опрос
4.5	Универсальные десантные корабли типа «Америка»	1			Краткий опрос
5	**Подводные лодки ВМС США и стран НАТО**				Соревнования
5.1	Стратегические атомные ПЛ типа «Огайо» (США)	1			Краткий опрос
5.2	Стратегические атомные ПЛ типа «Вэнгард» (Великобритания). Стратегические атомные ПЛ типа «Le Triomphat» (Франция)	1			Краткий опрос
5.3	Многоцелевые подводные лодки типа «Лос-Анджелес»	1			Краткий опрос
5.4	Многоцелевые подводные лодки типа «Сивулф».	1			Краткий опрос

	Многоцелевые подводные лодки типа «Вирджиния»				
5.5	Многоцелевые подводные лодки типа «Астьют» (Великобритания)	1			Краткий опрос
5.6	Дизель-электрические подводные лодки проекта 212А (Германия)	1			Краткий опрос
					34

Примечания:

*Занятия проводятся так же в условиях экскурсии в порт г. Северодвинск на ПЛ проекта 941

**Занятия проводятся так же в условиях экскурсии в порт г. Архангельск на суда гражданского флота

СОДЕРЖАНИЕ ПРОГРАММЫ «ОСНОВЫ ВОЕННО-МОРСКОЙ ПОДГОТОВКИ» ДЛЯ ОБУЧАЮЩИХСЯ 11 КАДЕТСКИХ КЛАСОВ

РАЗДЕЛ 1. Военно-Морской Флот РФ. Задачи и состав ВМФ РФ

1.1 Задачи ВМФ РФ

Теория: Определение ВМФ РФ. Задачи решаемые ВМФ в мирное время, в угрожаемый период, в военное время.

1.2 Состав ВМФ РФ

Теория: назначение надводных сил. Назначение подводных сил. Назначение, состав, вооружениеморской авиации. Назначение, состав, вооружение береговых войск.

1.3 Объединения Военно-морского флота РФ и их штабы. Основные пункты базирования

Теория: оперативно-стратегические объединения ВМФ РФ с расположением штабов. Базы и порты базирования ВМФ.

Практика: на географической карте указать зоны ответственности флотов, города, где находятся штабы объединений. Основные пункты базирования.

РАЗДЕЛ 2 Основные классы надводных кораблей ВМФ РФ

2.1 Классы надводных кораблей

Теория:общее предназначение надводных кораблей. Классификация надводных кораблей, их аббревиатуры. Авианесущий корабль – определение. Подкласс-тяжелый авианесущий крейсер.

2.2 Тяжелые авианесущие крейсера

Теория: тяжелый авианесущий крейсер «Адмирал Флота Советского Союза Кузнецов Н.Г.». Назначение, Тактико-технические характеристики. Вооружение.

Практика: по фотографии классифицировать и рассказать о назначении, ТТХ, расположении и составе основного вооружения.

2.3 Ракетные крейсера

Теория: определение. Назначение. Тактико-технические характеристики тяжелого атомного ракетного крейсера «Петр Великий». Основное вооружение.

Практика: по фотографии классифицировать и рассказать о назначении, ТТХ, расположении и составе основного вооружения.

2.4 Ракетный крейсер

Теория: определение. Назначение. ТТХ гвардейского ракетного крейсера «Москва». Основное вооружение.

Практика: по фотографии классифицировать и рассказать о назначении, ТТХ, расположении и составе основного вооружения.

2.5 Эскадренные миноносцы (эсминцы). Большие противолодочные корабли

Теория: определение. Назначение. ТТХ, основное вооружение эсминца «Адмирал Ушаков». Определение. Назначение. ТТХ, основное вооружение большого противолодочного корабля «Североморск».

Практика: по фотографии классифицировать и рассказать о назначении, ТТХ, расположении и составе основного вооружения.

2.6 Фрегаты, корветы

Теория: определение. Назначение. ТТХ, основное вооружение фрегата «Адмирал Флота Советского Союза Горшков». Определение. Назначение. ТТХ, основное вооружение корвета «Стойкий».

Практика: по фотографии классифицировать и рассказать о назначении, ТТХ, расположении и составе основного вооружения.

2.7 Ракетные корабли 2 ранга. Малые ракетные корабли, ракетные катера

Теория: определение. Назначение. ТТХ, основное вооружение ракетного корабля 2 ранга «Дагестан». Определение. Назначение. ТТХ, основное вооружение малого ракетного корабля проектов «Буян-М», «Овод». Определение. Назначение. ТТХ, основное вооружение ракетного катера проектов «Молния».

Практика: по фотографии классифицировать и рассказать о назначении, ТТХ, расположении и составе основного вооружения.

2.8 Десантные корабли, десантные катера

Теория: определение. Назначение. ТТХ, основное вооружение десантных кораблей проекта 757. Определение. Назначение. ТТХ, основное вооружение десантных катеров проекта «Дюгонь».

Практика: по фотографии классифицировать и рассказать о назначении, ТТХ, расположении и составе основного вооружения.

РАЗДЕЛ 3 Основные классы подводных лодок ВМФ РФ

3.1 Подводные силы

Теория: назначение. Состав. Стратегические подводные силы. Подводные силы общего назначения.

3.2 Атомные подводные крейсера стратегического назначения

Теория: определение. Назначение. ТТХ, основное вооружение атомного ракетного подводного крейсера стратегического назначения «Владимир Мономах».

Практика: по фотографии классифицировать и рассказать о назначении, ТТХ, расположении и составе основного вооружения.

3.3 Атомные подводные крейсера с крылатыми ракетами

Теория: определение. Назначение. ТТХ, основное вооружение атомного ракетного подводного крейсера с крылатыми ракетами проекта 949А «Воронеж».

Практика: по фотографии классифицировать и рассказать о назначении, ТТХ, расположении и составе основного вооружения.

3.4 Атомная многоцелевая подводная лодка

Теория: определение. Назначение. ТТХ, основное вооружение атомной многоцелевой подводной лодки «Гепард».

Практика: по фотографии классифицировать и рассказать о назначении, ТТХ, расположении и составе основного вооружения.

3.4 Дизель-электрические подводные лодки

Теория: определение. Назначение. ТТХ, основное вооружение дизель-электрической подводной лодки «Новороссийск».

Практика: по фотографии классифицировать и рассказать о назначении, ТТХ, расположении и составе основного вооружения.

РАЗДЕЛ 4
Военно-морские силы иностранных государств. Надводные корабли ВМС США и стран НАТО

4.1Военно-морские силы США

Теория: состав, структура, возможности. Тихоокеанский флот ВМС США. Командование сил флота США. Третий флот. Четвертый флот. Пятый флот. Шестой флот. Седьмой флот. Кибернетическое командование ВМФ США/ Десятый флот США.

Практика: с помощью карты мира показать зоны ответственности флотов ВМС США.

4.2 Авианосцы типа «Нимиц»

Теория: назначение, ТТХ, основное вооружение.

Практика: по фотографии классифицировать и рассказать о назначении, ТТХ, расположении и составе основного вооружения.

4.3 Ракетные крейсера УРО типа «Тикондерога»

Теория: назначение, ТТХ, основное вооружение.

Практика: с помощью фотографий классифицировать и рассказать о назначении, ТТХ, расположении и составе основного вооружения.

4.4 Эсминцы УРО типа «Арли Берк» (серии 2А). Фрегаты УРО типа «Оливер Хазард Перри»

Теория: назначение, ТТХ, основное вооружение.

Практика: по фотографии классифицировать и рассказать о назначении, ТТХ, расположении и составе основного вооружения.

4.5 Универсальные десантные корабли типа «Америка»

Теория: назначение, ТТХ, основное вооружение.

Практика: по фотографии классифицировать и рассказать о назначении, ТТХ, расположении и составе основного вооружения.

РАЗДЕЛ 5
Подводные лодки ВМС США и стран НАТО

5.1 Стратегические атомные ПЛ типа «Огайо»

Теория:назначение, ТТХ, основное вооружение

Практика: С помощью фотографий классифицировать и рассказать о назначении, ТТХ, расположении и составе основного вооружения

5.2 Стратегические атомные ПЛ типа «Вэнгард» (Великобритания). Стратегические атомные ПЛ типа «Le Triomphat» (Франция)

Теория: назначение, ТТХ, основное вооружение

Практика: по фотографии классифицировать и рассказать о назначении, ТТХ, расположении и составе основного вооружения

5.3 Многоцелевые подводные лодки типа «Лос-Анджелес»

Теория: назначение, ТТХ, основное вооружение

Практика: по фотографии классифицировать и рассказать о назначении, ТТХ, расположении и составе основного вооружения

5.4 Многоцелевые подводные лодки типа «Сивулф».

Многоцелевые подводные лодки типа «Вирджиния»

Теория: назначение, ТТХ, основное вооружение

Практика: по фотографии классифицировать и рассказать о назначении, ТТХ, расположении и составе основного вооружения

5.5 Многоцелевые подводные лодки типа «Астьют» (Великобритания)

Теория: назначение, ТТХ, основное вооружение

Практика: по фотографии классифицировать и рассказать о назначении, ТТХ, расположении и составе основного вооружения

5.6 Дизель-электрические подводные лодки проекта 212 (Германия)

Теория:назначение, ТТХ, основное вооружение

Практика: по фотографии классифицировать и рассказать о назначении, ТТХ, расположении и составе основного вооружения

ПЛАНИРУЕМЫЙ РЕЗУЛЬТАТ ДЛЯ ОБУЧАЮЩИХСЯ 11 КАДЕТСКИХ КЛАССОВ

Будут знать	Будут уметь
Раздел 1. Военно-Морской Флот РФ. Задачи и состав ВМФ РФ	
- назначение ВМФ РФ. - состав ВМФ РФ. - объединения ВМФ РФ и расположение их штабов. - задачи надводных сил. - задачи подводных сил. - задачи, состав и вооружение морской авиации. - задачи, состав и вооружение береговых ракетно-артиллерийских войск. -задачи, состав и вооружение морской пехоты.	- Различать рода войск ВМФ РФ и их вооружение Формулировать задачи, решаемые надводными силами, подводными силами, морской авиацией, береговыми войсками
Раздел 2. Основные классы надводных кораблей ВМФ РФ	
1. Внешний вид, тактико-технические характеристики, назначение, основное вооружение: -Тяжелого авианесущего крейсера «Адмирал флота Советского Союза Н.Г. Кузнецов» -Атомных ракетных крейсеров проекта «Орлан» -Ракетных крейсеров проекта «Атлант» -Эсминцев и больших противолодочных кораблей -Фрегатов и корветов -Ракетных кораблей, малых ракетных кораблей и ракетных катеров -Десантных кораблей и десантных катеров	Различать: -Тяжелые авианесущие крейсера -Атомные ракетные крейсера проекта «Орлан» -Ракетные крейсера проекта «Атлант» -Фрегаты и корветы ВМФ РФ -Эсминцы и большие противолодочные корабли ВМФ РФ -Десантные корабли и катера ВМФ РФ в сравнении с другими кораблями
Раздел 3. Основные классы подводных лодок ВМФ РФ	
- Внешний вид, тактико-технические характеристики, назначение, основное вооружение: -Атомных подводных крейсеров стратегического назначения	Различать: -РПКСН ВМФ РФ -АПРККР ВМФ РФ -МАПЛ ВМФ РФ -ДЭПЛ ВМФ РФ в сравнении с другими ПЛ

-Атомных ракетных крейсеров с крылатыми ракетами -Атомных многоцелевых подводных лодок. -Дизель-электрических подводных лодок.	
Раздел 4. Военно-морские силы иностранных государств. Надводные корабли ВМС США и стран НАТО	
- состав ВМС США - задачи ВМС США - Внешний вид, тактико-технические характеристики, назначение, основное вооружение: -Авианосцев типа «Нимиц» -Ракетных крейсеров УРО типа «Тикондерога» -Эсминцев УРО типа «Арли Берк» (серии 2А) -Фрегатов УРО «Оливер Хазард Перри» -Универсальных десантных кораблей типа «Америка»	Различать: -Авианосцы типа «Нимиц» ВМС -Различать ракетные крейсера УРО типа «Тикондерога» ВМС США -Эсминцы УРО типа «Арли Берк» (серии 2А). ВМС США -Фрегаты УРО «Оливер Хазард Перри» ВМС США -Универсальные десантные корабли типа «Америка» ВМС США в сравнении с другими надводными кораблями
Раздел 5. Подводные лодки ВМС США и стран НАТО.	
- Внешний вид, тактико-технические характеристики, назначение, основное вооружение: -Стратегических атомных ПЛ типа «Огайо» (США). -Стратегических атомных ПЛ типа «Вэнгард» (Великобритания) -Стратегических атомных ПЛ типа «LeTriomphat» (Франция) -Многоцелевых подводных лодок типа «Лос-Анджелес» (США). -Многоцелевых подводных лодок типа «Сивулф» (США) -Многоцелевых подводных лодок типа «Вирджиния» (США) -Многоцелевых подводных лодок типа «Астьют» (Великобритания) -Дизель-электрических подводных лодок проекта 212 (Германия)	Различать: -ПЛ типа «Огайо» ВМС США -ПЛ типа «Вэнгард» ВМС Великобритании -Различать ПЛ типа «Le Triomphat» ВМС Франции -РазличатьПЛ типа «Лос-Анджелес» ВМС США -Различать ПЛ типа «Сивулф» ВМС США -ПЛ типа «Вирджиния» ВМС США -ПЛ типа «Астьют» ВМС Великобритании - Различать ДЭПЛ проекта 212 ВМС Германии на фоне других подводных лодок

КАЛЕНДАРНЫЙ УЧЕБНЫЙ ГРАФИК

ДЛЯ ОБУЧАЮЩИХСЯ 11 КАДЕТСКИХ КЛАССОВ

Месяц реализации	Неделя	Тема	Форма занятия	Форма контроля
Сентябрь	1	Задачи ВМФ РФ	Лекция с применением мультимедийных технологий	Краткий опрос
	2	Состав ВМФ РФ.	Лекция с применением мультимедийных технологий	Краткий опрос
	3	Состав ВМФ РФ	Лекция с применением мультимедийных технологий	Краткий опрос
	4	Объединения Военно-морского флота РФ и их штабы. Основные пункты базирования	Лекция с применением мультимедийных технологий	Краткий опрос
Октябрь	1	Классы надводных кораблей	Лекция с применением мультимедийных технологий	Краткий опрос
	2	Тяжелые авианесущие крейсера	Лекция с применением мультимедийных технологий	Краткий опрос
	3	Тяжелые авианесущие крейсера	Лекция с применением мультимедийных технологий	Краткий опрос
	4	Тяжелые атомные ракетные крейсера	Лекция с применением мультимедийных технологий	Краткий опрос
Ноябрь	1	Тяжелые атомные ракетные крейсера	Лекция с применением	Краткий опрос

			мультимедийных технологий	
	2	Ракетные крейсера	Лекция с применением мультимедийных технологий	Краткий опрос
	3	Эскадренные миноносцы (эсминцы). Большие противолодочные корабли	Лекция с применением мультимедийных технологий	Краткий опрос
	4	Эскадренные миноносцы (эсминцы). Большие противолодочные корабли	Лекция с применением мультимедийных технологий	Краткий опрос
Декабрь	1	Фрегаты, корветы	Лекция с применением мультимедийных технологий	Краткий опрос
	2	Фрегаты, корветы	Лекция с применением мультимедийных технологий	Краткий опрос
	3	Ракетные корабли 2 ранга. Малые ракетные корабли. Ракетные катера	Лекция с применением мультимедийных технологий	Краткий опрос
	4	Ракетные корабли 2 ранга. Малые ракетные корабли. Ракетные катера	Лекция с применением мультимедийных технологий	Краткий опрос
Январь	1	Десантные корабли. Десантные катера	Лекция с применением мультимедийных технологий	Краткий опрос
	2	Десантные корабли. Десантные катера	Лекция с применением мультимедийных технологий	Краткий опрос
	3	Подводные силы	Лекция с применением мультимедийных технологий	Краткий опрос

	4	Атомные подводные крейсера стратегического назначения	Лекция с применением мультимедийных технологий	Краткий опрос
Февраль	1	Атомные подводные крейсера с крылатыми ракетами	Лекция с применением мультимедийных технологий	Краткий опрос
	2	Атомные многоцелевые подводные лодки	Лекция с применением мультимедийных технологий	Краткий опрос
	3	Дизель-электрические подводные лодки	Лекция с применением мультимедийных технологий	Краткий опрос
	4	Военно-морские силы США	Лекция с применением мультимедийных технологий	Краткий опрос
Март	1	Авианосцы типа «Нимиц»	Лекция с применением мультимедийных технологий	Краткий опрос
	2	Ракетные крейсеры УРО типа «Тикондерога»	Лекция с применением мультимедийных технологий	Краткий опрос
	3	Эсминцы УРО типа «Арли Берк» (серии 2А). Фрегаты УРО типа «Оливер Хазард Перри»	Лекция с применением мультимедийных технологий	Краткий опрос
	4	Универсальные десантные корабли типа «Америка»	Лекция с применением мультимедийных технологий	Краткий опрос
Апрель	1	Стратегические атомные ПЛ типа «Огайо» (США)	Лекция с применением мультимедийных технологий	Краткий опрос
	2	Стратегические атомные ПЛ типа	Лекция с применением	Краткий опрос

		«Вэнгард» (Великобритания). Стратегические атомные ПЛ типа «Le Triomphat» (Франция)	мультимедийных технологий	
	3	Многоцелевые подводные лодки типа «Лос-Анджелес»	Лекция с применением мультимедийных технологий	Краткий опрос
	4	Многоцелевые подводные лодки типа «Сивулф». Многоцелевые подводные лодки типа «Вирджиния»	Лекция с применением мультимедийных технологий	Краткий опрос
Май	1	Многоцелевые подводные лодки типа «Астьют» (Великобритания)	Лекция с применением мультимедийных технологий	Краткий опрос
	2	Дизель-электрические подводные лодки проекта 212А (Германия)	Лекция с применением мультимедийных технологий	Краткий опрос

СПИСОК РЕКОМЕНДУЕМОЙ ЛИТЕРАТУРЫ ДЛЯ ПЕДАГОГОВ И ОБУЧАЮЩИХСЯ

Список литературы для педагогов:

1. Ганнесен В.В. «Судовые спасательные средства». Дальрыбатуз. Владивосток. - 2017.
2. Горячев А.М. «Устройство и основы теории морских судов» судостроение. С-Пб, - 2016.
3. Дейнего Ю.Г. «Судовой механик». Моркнига. С-Пб, - 2008.
4. Логачев С. «Суда и судоходство будущего». Судостроение. Москва, - 2015.
5. Методические указания «Начальная подготовка по безопасности» институт МОРСКАЯ АКАДЕМИЯ С-Пб, - 2017.

Список литературы для обучающихся:

1. Доценко В. «Флоты 20 века». Военно – морская библиотека. Изд. Эксмо г. 2 тома. Москва, - 2003
2. МихайловМ., Соколов О. «От дракара до крейсера». Детская литература Москва,- 2019.
3.Родионов С.А. «КНИГИ БУДУЩИХ КОМАНДИРОВ» иллюстрированная энциклопедия для детей «Русский флот». Изд. Эксмо. Москва,- 2019.
4. Энциклопедия «Современные боевые корабли» изд. Русич. С.Пб,- 2002.

ПРИЛОЖЕНИЯ К ПРОГРАММЕ

ПРИЛОЖЕНИЕ 1

Словарь для обучающихся

Военно-морской флот (ВМФ) – вид Вооруженных Сил Российской Федерации (ВС РФ). Он предназначен для вооруженной защиты интересов России, ведения боевых действий на морских и океанских театрах войны.ВМФ способен наносить ядерные удары по наземным объектам противника, уничтожать группировки его флота в море и в базах, нарушать океанские и морские коммуникации противника и защищать свои морские перевозки, содействовать Сухопутным войскам в операциях на континентальных театрах военных действий, высаживать морские десанты, участвовать в отражении десантов противника и выполнять другие задачи.

Судно – сооружение, способное перемещаться по воде, неся на себе определенные грузы и людей.

Корабль – судно, построенное для военных целей и входящее в состав военного флота.

Теория судна – наука о равновесии и движении плавающего судна. Она изучает законы, определяющие мореходные качества судна.

Маневренные качества судна – ходкость, управляемость, поворотливость и другие.

Судовые устройства – это совокупность приспособлений, палубных машин и механизмов, обеспечивающих различные потребности судна. Судовые устройства по назначению могут быть общими для всех судов и специальными для конкретных задач судна.

Судовые системы – это комплекс трубопроводов с арматурой, обслуживающими их механизмами, цистернами, аппаратами, приборами и средствами управления и контроля над ними.

Судовые энергетические установки (СЭУ) – сложный комплекс технических средств, предназначенных для обеспечения движения судна и снабжения энергией всех его потребителей.

Судовой движитель – устройство для преобразования какой-либо энергии в полезную работу движения судна.

Судовое электрооборудование – это комплекс электрических машин, приборов и аппаратов для производства электроэнергии и передачи ее потребителям.

Живучесть судна – это способность судна противостоять аварийным повреждениям, сохраняя, поддерживая или восстанавливая при этом в возможной мере свои мореходные качества.

Живучесть корабля – это способность корабля противостоять боевым и аварийным повреждениям, восстанавливая и поддерживая при этом в возможной степени свою боеспособность.

Спасательное устройство – комплекс средств, предназначенных для спасения пассажиров и экипажа в аварийной ситуации.

ПРИЛОЖЕНИЕ 2

СПИСОК УСЛОВНЫХ ОБОЗНАЧЕНИЙ, ИСПОЛЬЗУЕМЫХ В ТЕКСТЕ

АПЛ – атомная подводная лодка

АПРК КР – атомный подводный крейсер с крылатыми ракетами

БЗЖ – борьба за живучесть

ДЭПЛ – дизель – электрическая подводная лодка

ПЛ – подводная лодка

РПКСН – ракетный подводный крейсер стратегического назначения

СИЗОД – средства индивидуальной защиты органов дыхания

МАПЛ – многоцелевая атомная подводная лодка

НК – надводный корабль

УРО – управляемое ракетное оружие

ПРИЛОЖЕНИЕ 3

Проверочная работа по теме:

«Общие сведения об устройстве судна»

Дата класс _____

Ф.И.О кадета _____

Ф.И.О кадета _____

№ задания		Задание
1	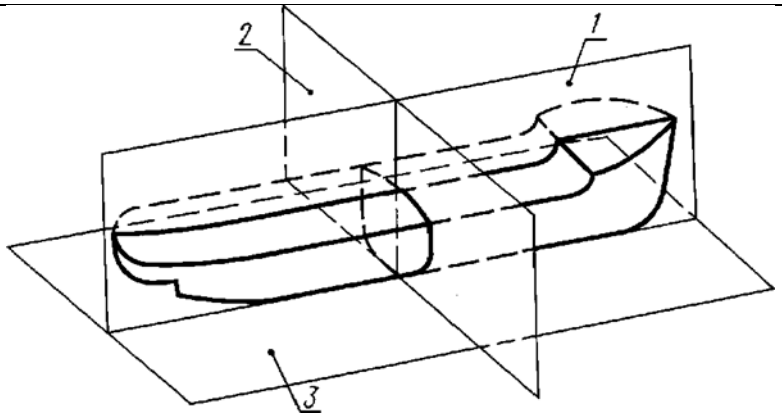	Дать правильное название основным плоскостям судна. 1. 2. 3.
2	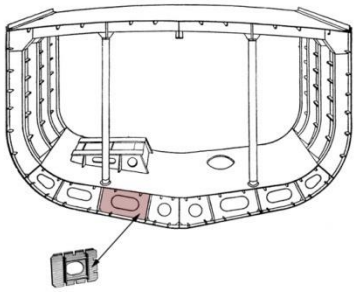	Дать название конструктивному элементу корпуса судна, указанного стрелкой.
3	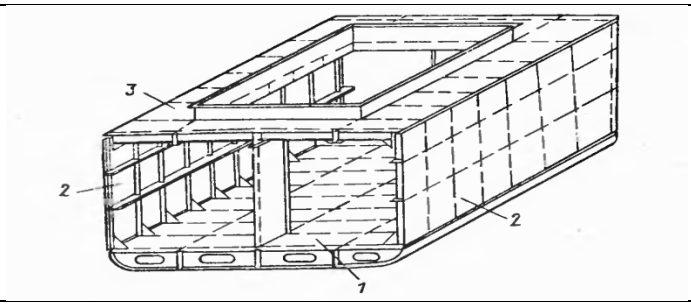	Дать название конструктивному элементу корпуса судна. 1.

		2. Расстояние между шпангоутами - 3.
4	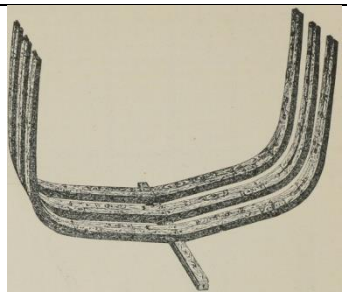	Дать название конструктивным элементам корпуса корабля, находящихся на рисунке и указать стрелочками их местоположение.
5	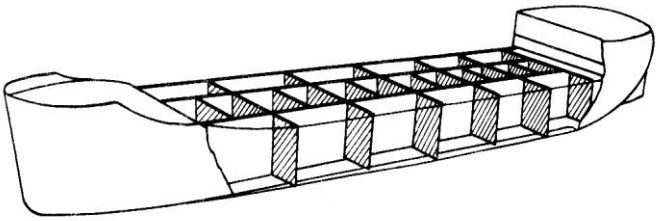	Стрелочками указать: 1. Поперечные переборки. 2. Продольные переборки.
6	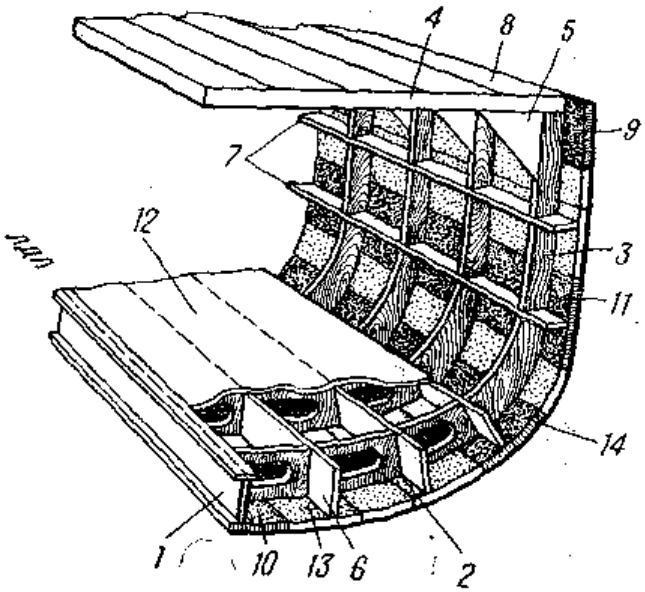	Дать название конструктивному элементу корпуса судна. 1. 2. 3. 4. 5. 6. 7.

		8. 9. 10. 11. 12. 13. 14.
7	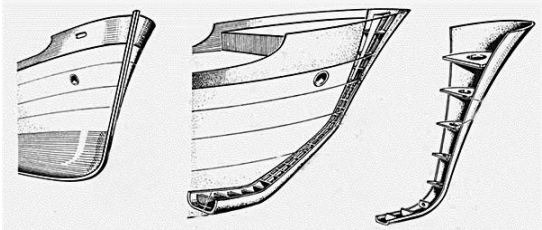	Назвать конструктивный элемент и дать ему определение.
8	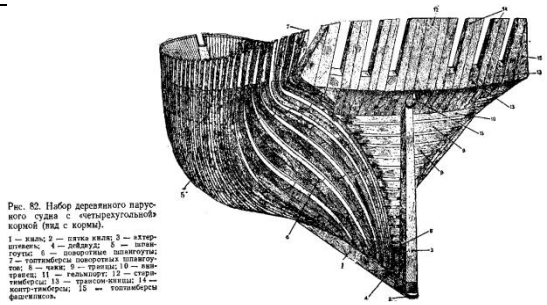	Кормовая оконечность судна в виде жесткой вертикальной балки или рамы - это
9	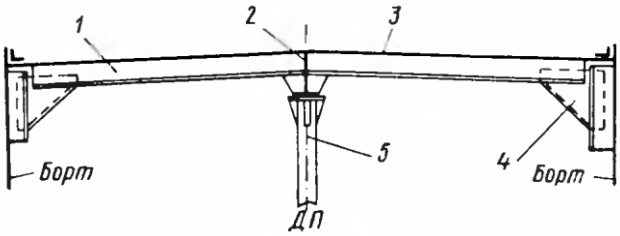	Подписать название конструктивных элементов. 1. 2. 3. 4. 5.

10	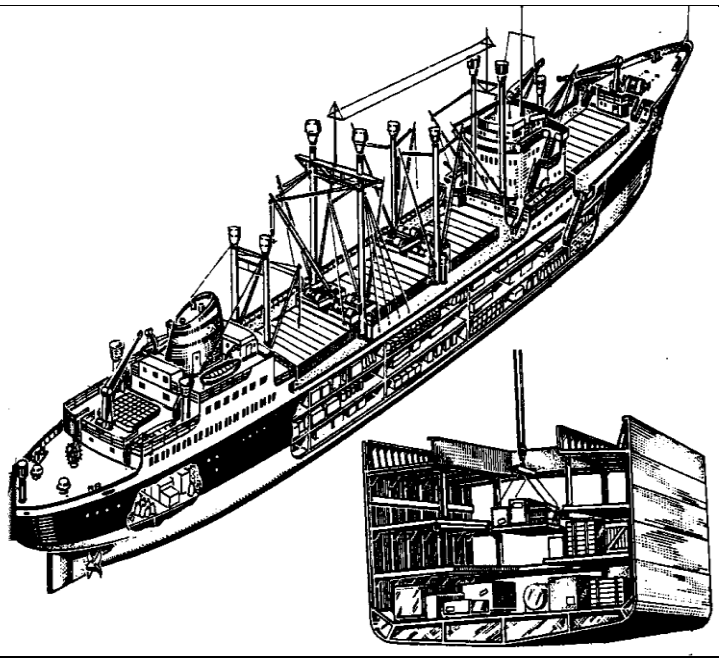	На какие части делится верхняя палуба судна? Где они расположены?

СПИСОК ИНФОРМАЦИОННЫХ ИСТОЧНИКОВ

Список нормативно - правовых документов:

1. Федеральный закон от 29.12.2012 г. №273-ФЗ «Об образовании в Российской Федерации».
2. Приказ Минпросвещения РФ от 09.11.2018 №196 «Об утверждении Порядка организации и осуществления образовательной деятельности по дополнительным общеобразовательным программам».
3. Письмо Минобрнауки РФ от 11.12.2006 №06-1844 «О примерных требованиях к программам дополнительного образования детей».
4. Письмо Минобрнауки РФ от 18.11.2015 №09-3142 «Методические рекомендации по проектированию дополнительных общеразвивающих программ».

Список литературы

1. Абрамчик В.Г. Основы военно-морской подготовки. Новосибирск 2009
2. Дорога в море. Детская энциклопедия. 2010
3. Еленин Ф.В., Кукушкин С.В. Основы военно-морской подготовки С-Пб НВМУ 2016
4. Руководство по борьбе за живучесть подводной лодки. Воениздат 1982
5. Цидельников В.Ф. Основы военно-морского дела. Воениздат 1981
6. Шарлай Г.Н. Матрос морского судна. Учебник МорГос Унив. им. Невельского, Владивосток 2010

Список интернет-ресурсов

7. Сайт Минестерства обороны (htt://mil.ru/)
8. Сайт htt://russianships.info/today/
9. Сайт htt://defendingrussia.ru/enc/vooruzhenije_vmf/
10. Сайт htt://flot.com/publications/books/shelf/maritimehandbook
11. Сайт htt://www.warships.ru/Russia/
12. kmkk.edumil.ru
13. nvmu.mil.ru

Понятийный аппарат

Начальная военно-морская подготовка – составная часть подготовки молодежи к военной службе.

Дополнительная общеразвивающая программа – нормативный документ, регламентирующий деятельность педагогического работника.

Дополнительное образование – это вид образования, направленный на всестороннее удовлетворение образовательных потребностей человека в интеллектуальном, духовно-нравственном, физическом и профессиональном совершенствовании; услуга, предоставляемая государственными и муниципальными, получившими лицензию на право ведения образовательной деятельности по дополнительному образованию детей и взрослых.

Проектирование – это процесс создания, преобразования и представления в принятой форме образа еще не существующего объекта (система). Результатом проектирования является техническая документация, по которой в дальнейшем создается проект.

Проектирование – процесс разработки проекта и его фикция в какой-либо внешне выраженной форме.

Проект – замысел, идея, образ, воплощенные в форму описания, обоснования расчетов, чертежей, раскрывающих сущность замысла и возможность ее практической реализации.

Образовательный процесс – специально организованное, целенаправленное взаимодействие педагогов и воспитанников, направленное на решение развивающих и образовательных задач.